ГОСТ 9047-69 — ГОСТ 9049-69,
ГОСТ 9051-68 — ГОСТ 9053-68,
ГОСТ 9057-69 — ГОСТ 9061-68

МЕЖГОСУДАРСТВЕННЫЕ СТАНДАРТЫ

ДЕТАЛИ СТАНОЧНЫХ ПРИСПОСОБЛЕНИЙ

Издание официальное

БЗ 4—98

ИПК ИЗДАТЕЛЬСТВО СТАНДАРТОВ
Москва

Редактор *В.П. Огурцов*
Технический редактор *Н.С. Гришанова*
Корректор *О.В. Ковш*
Компьютерная верстка *В.И. Грищенко*

Изд. лиц. № 021007 от 10.08.95. Сдано в набор 08.12.98. Подписано в печать 11.01.99. Усл. печ. л. 4,65.
Уч.-изд. л. 3,60. Тираж 159 экз. С1713. Зак. 19.

ИПК Издательство стандартов, 107076, Москва, Колодезный пер., 14.
Набрано и отпечатано в ИПК Издательство стандартов

© ИПК Издательство стандартов, 1999

УДК 621.882.6:621.9-229:006.354

Группа Г27
7002-0690

М Е Ж Г О С У Д А Р С Т В Е Н Н Ы Й С Т А Н Д А Р Т

БОЛТЫ Г-ОБРАЗНЫЕ

Конструкция

Hook bolts. Construction

ГОСТ 9047—69*

Взамен
ГОСТ 9047—59

Постановлением Комитета стандартов, мер и измерительных приборов при Совете Министров СССР от 13 июня 1969 г. № 680 дата введения установлена

01.07.70

Постановлением Госстандарта от 20.04.89 № 1027 снято ограничение срока действия

Настоящий стандарт распространяется на Г-образные болты, предназначенные для станочных приспособлений.

1. Конструкция и размеры болтов должны соответствовать указанным на чертеже и в таблице.

Исполнение 1

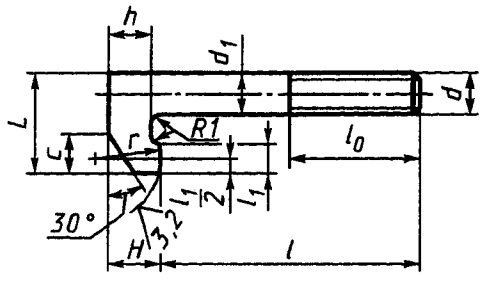

Исполнение 2

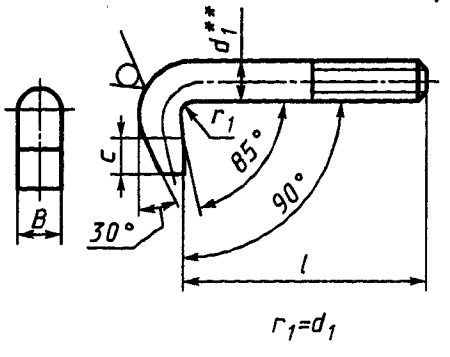

** Размер для справок.

2. Материал — сталь марки 45 по ГОСТ 1050—88. Для исполнения 2 — сталь горячекатаная круглая обычной точности прокатки В по ГОСТ 2590—71. Допускается замена на сталь других марок с механическими свойствами не ниже, чем у стали 45.

(Измененная редакция, Изм. № 2).

Издание официальное Перепечатка воспрещена

* *Переиздание (декабрь 1998 г.)* с *Изменениями № 1, 2, утвержденными в июне 1980 г., апреле 1989 г. (ИУС 9—80, 7—89)*

Размеры в мм

Обозначение болта		Применяемость	d	l		H	B	L	d_1	h	l_0	l_1	r	c	Масса, кг ≈
Исполнение 1	Исполнение 2			Номин.	Пред. откл.	Исполнение 1				Исполнение 1					
7002-0691	7002-0860		M6	25	±0,8	8	6	16	6	6	20	6	10	6	0,010
0692	0861			32											0,012
0693	0862			40											0,013
0694	0863			50											0,016
0695	0864			60	±1,5										0,019
0696	0865		M8	32	±0,8	10	8	20	8	8	25			8	0,021
0697	0866			40											0,024
0698	0867			50											0,028
0699	0868			60	±1,5										0,032
0700	0869			70											0,036
0701	0870			80											0,040
0702	0871		M10	40	±0,8	12	10	25	10	10	30	8		10	0,040
0703	0872			50											0,046
0704	0873			60	±1,5										0,052
0705	0874			70											0,059
0706	0875			80											0,065
0707	0876			90											0,071
0708	0877			100											0,077
0709	0878		M12	50	±0,8	16	12	32	12	14	40	10	16	12	0,077
0710	0879			60	±1,5										0,086
0711	0880			70											0,095
0712	0881			80											0,104
0713	0882			90											0,113
0714	0883			100											0,122
0715	0884			110											0,131
0716	0885			125											0,144
0717	0886		M16	60	±1,8	20	16	40	16	18	50	12		14	0,168
0718	0887			70											0,184
0719	0888			80											0,199
0720	0889			90											0,215
0721	0890			100											0,231
0722	0891			110											0,247
0723	0892			125											0,271
0724	0893			140	±2,0										0,294
0725	0894			160											0,326
0726	0895		M20	70	±1,8	25	20	50	20	22		16	20	16	0,322
0727	0896			80											0,346
0728	0897			90											0,371
7002-0729	7002-0898			100											0,396

Продолжение

Размеры в мм

Обозначение болта		Применяемость	d	l		H	B	L	d_1	h	l_0	l_1	r	c	Масса, кг ≈
Исполнение 1	Исполнение 2			Номин.	Пред. откл.	Исполнение 1				Исполнение 1					
7002-0730	7002-0899		M20	110	±1,8	25	20	50	20	22	50	16	20	16	0,420
0731	0900			125											0,457
0732	0901			140	±2,0										0,494
0733	0902			160							60				0,543
0734	0903			180											0,592
0735	0904			200											0,641
0736	0905		M24	80	±1,8	28	24	60	24	25		20	25	20	0,520
0737	0906			90											0,556
0738	0907			100											0,592
0739	0908			110											0,628
0740	0909			125											0,682
0741	0910			140	±2,0										0,736
0742	0911			160							70				0,808
0743	0912			180											0,880
0744	0913			200											0,952
0745	0914			220											1,024
0746	0915		M30	100	±1,8	32	30	70	30	28				22	0,946
0747	0916			110											1,001
0748	0917			125											1,084
0749	0918			140	±2,0										1,168
0750	0919			160							80				1,278
0751	0920			180											1,389
0752	0921			200											1,498
0753	0922			220	±2,5										1,608
0754	0923			250											1,773
0755	0924		M36	125	±1,8	40	36	80	36	36	100			25	1,681
0756	0925			140	±2,0										1,801
0757	0926			160											1,961
0758	0927			180											2,121
0759	0928			200											2,281
0760	0929			220	±2,5										2,441
0761	0930			250											2,680
7002-0762	7002-0931			280											2,920

Пример условного обозначения Г-образного болта исполнения 1 размерами d = М6, l = 25 мм:

Болт 7002-0691 ГОСТ 9047—69

(Измененная редакция, Изм. № 1, 2).

3. Твердость — 34,5 ... 39,5 $HRC_э$.

4. Неуказанные предельные отклонения размеров: h14, $\pm \frac{t_2}{2}$.

(Измененная редакция, Изм. № 1, 2).

5. Резьба метрическая — по ГОСТ 24705—81. Поле допуска резьбы — 6g поГОСТ 16093—81.
(Измененная редакция, Изм. № 2).

6. Размеры сбегов и фасок для резьбы — по ГОСТ 10549—80.

7. **(Исключен, Изм. № 1).**

8. Покрытие — Хим. Оке. прм (обозначение покрытия — по ГОСТ 9.306—85). По соглашению с потребителем допускается применение защитных покрытий других видов.

9. Остальные технические требования — по ГОСТ 1759.0—87.

10. Маркировать: наименование изделия, его обозначение, обозначение настоящего стандарта и товарный знак предприятия-изготовителя. Маркировку нанести на тару или упаковку для партии болтов одного типоразмера.

11. Пример применения Г-образных болтов указан в приложении.
(Введен дополнительно, Изм. № 2).

ПРИЛОЖЕНИЕ
Справочное
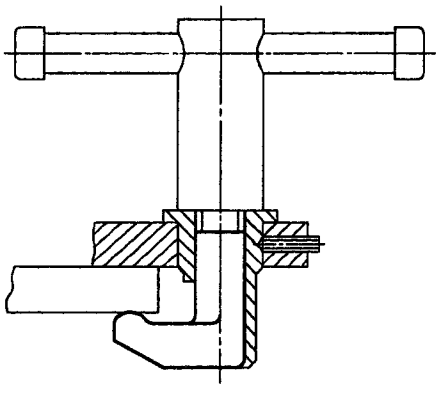
ПРИМЕР ПРИМЕНЕНИЯ Г-ОБРАЗНЫХ БОЛТОВ